Interruptor LZM 1
Dimensiones en milímetros

Interruptor
3 polos
LZMB1
LZMC1
LZMN1
LZMS1

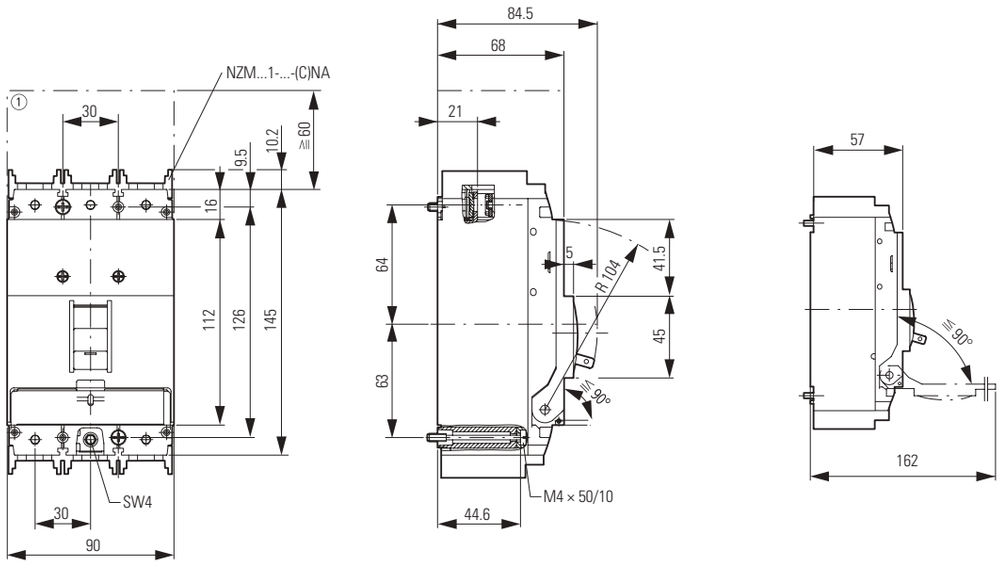

① Área de disipación de arco eléctrico, distancia mínima de otras piezas ≧ 60 mm

Interruptor LZM 2
Dimensiones en milímetros

Interruptor
3 polos
LZMB2
LZMC2
LZMN2
LZMS2

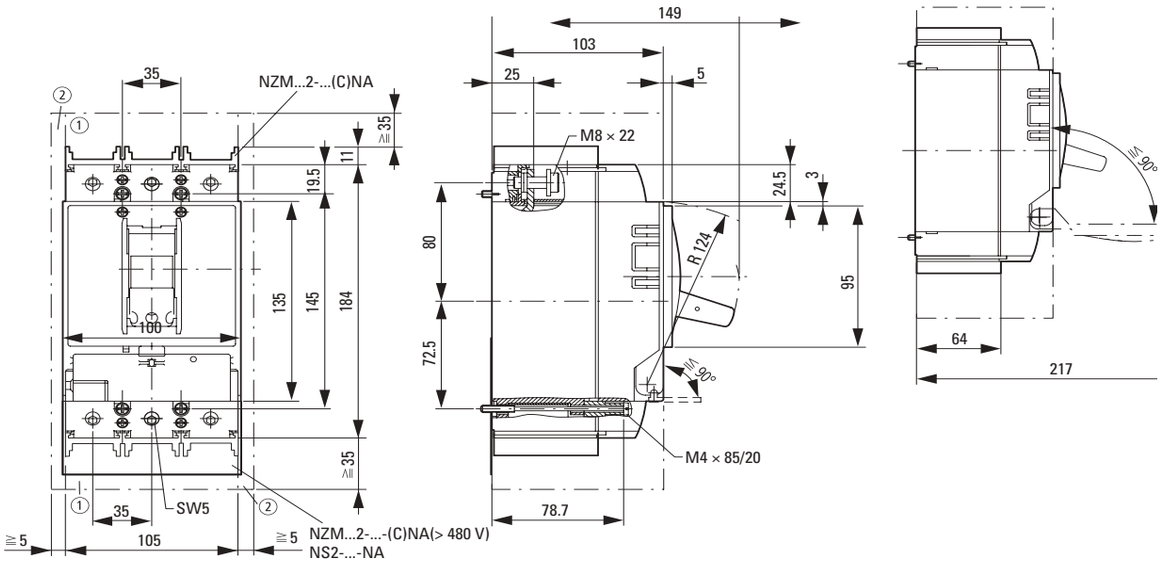

① Área de disipación de arco eléctrico, distancia mínima de otras piezas ≧ 35 mm
② Distancia mínima a piezas adyacentes ≧ 5 mm